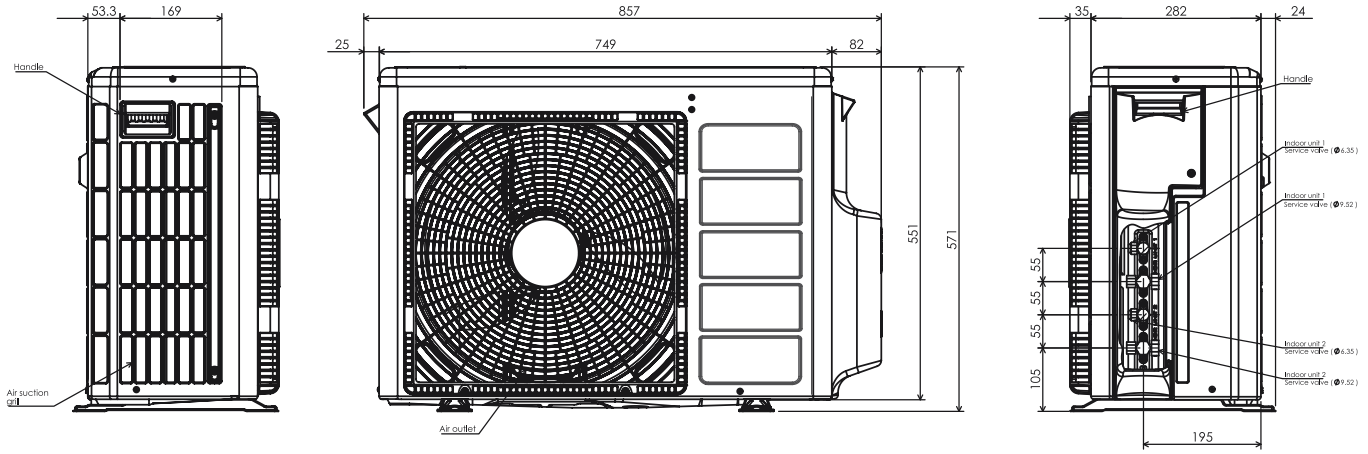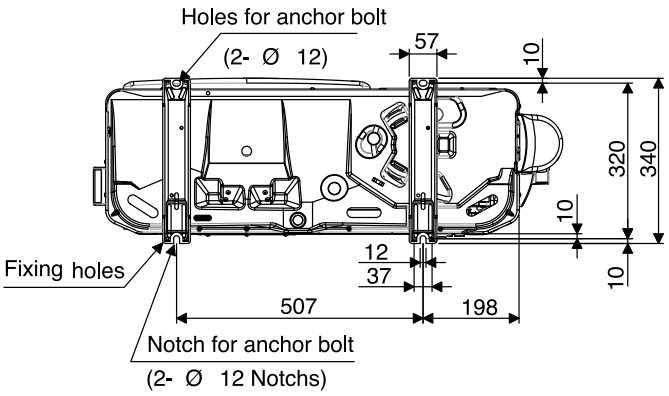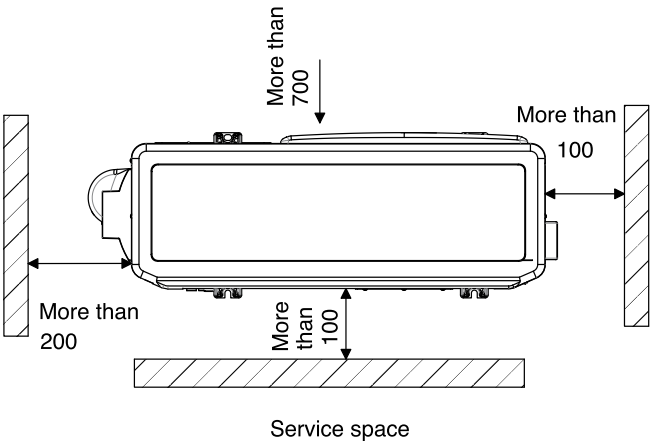Abmessung RAM-53NE2F