ABMESSUNG PSC-A64GT
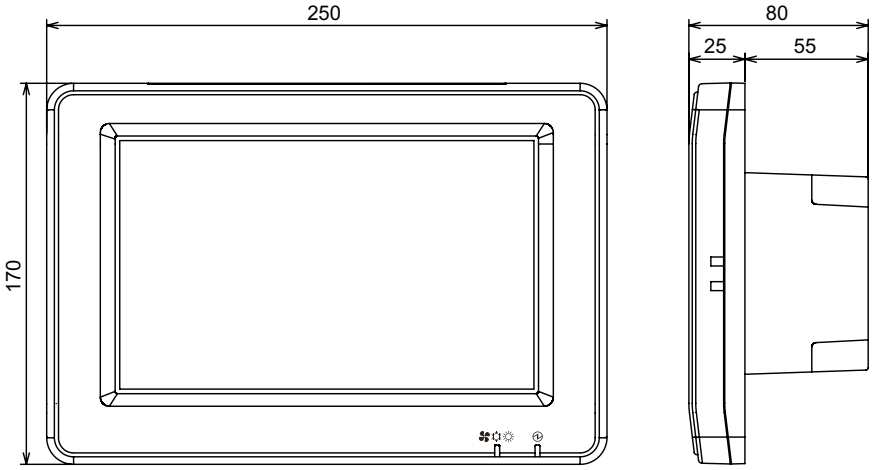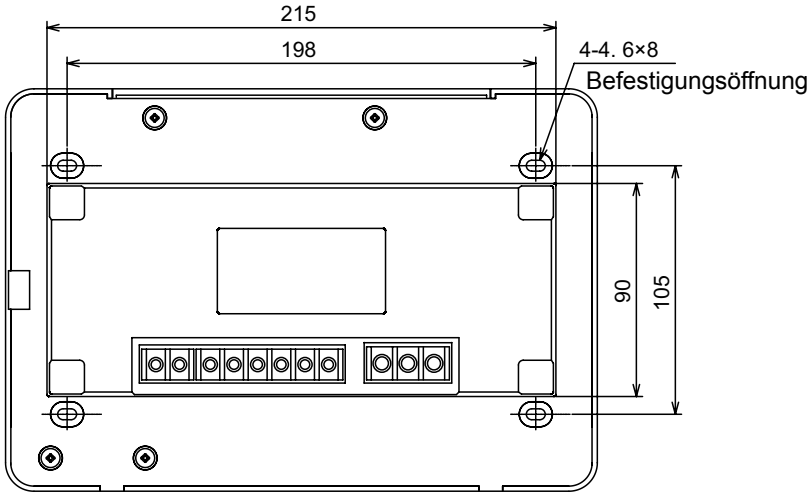
(Maßeinheit: mm)