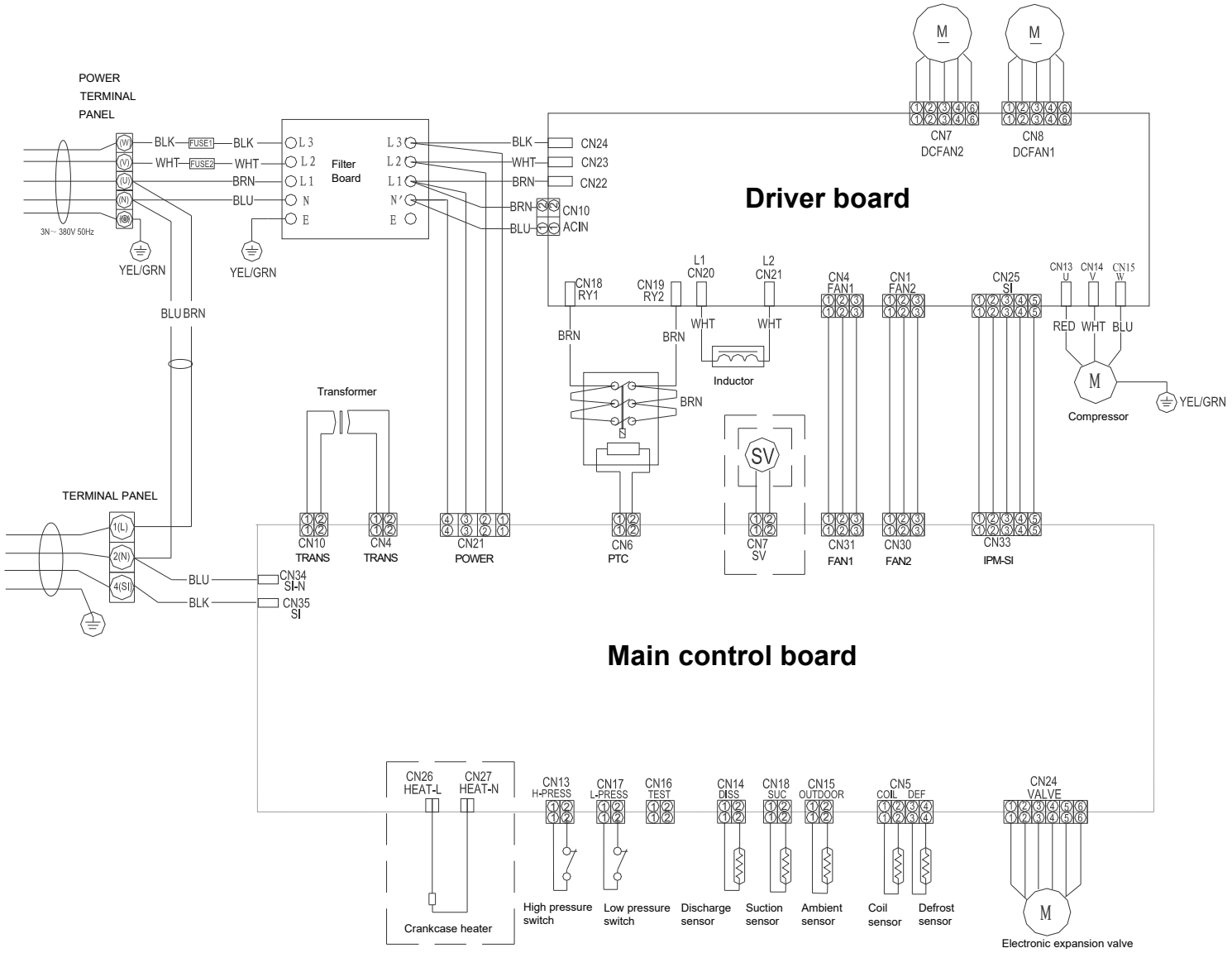SCHALTPLAN RAS-6.0/6.5UFESMH1