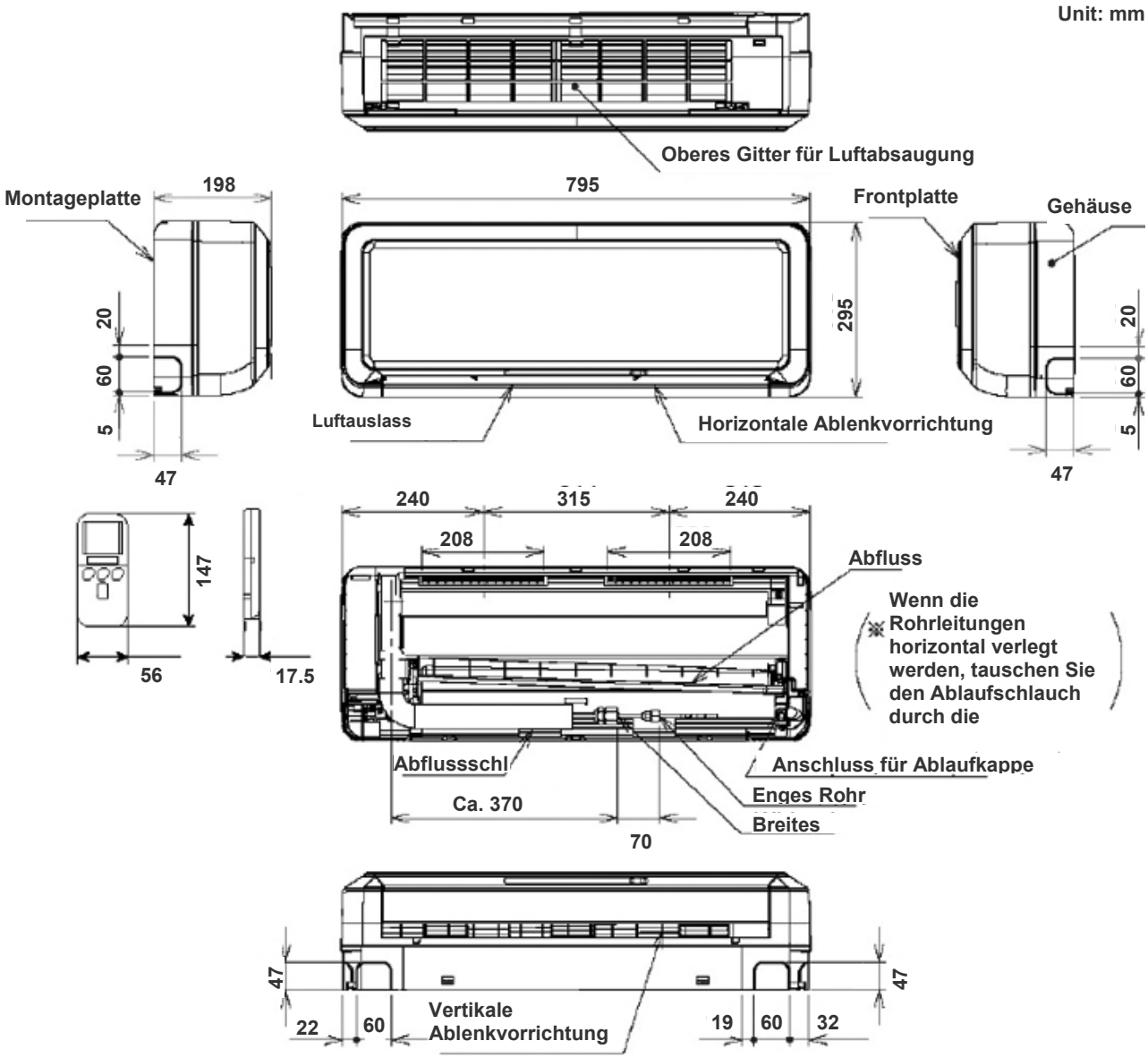Abmessungen RAS-25WX8/35WX8/50WX8 (W) ODER (B)