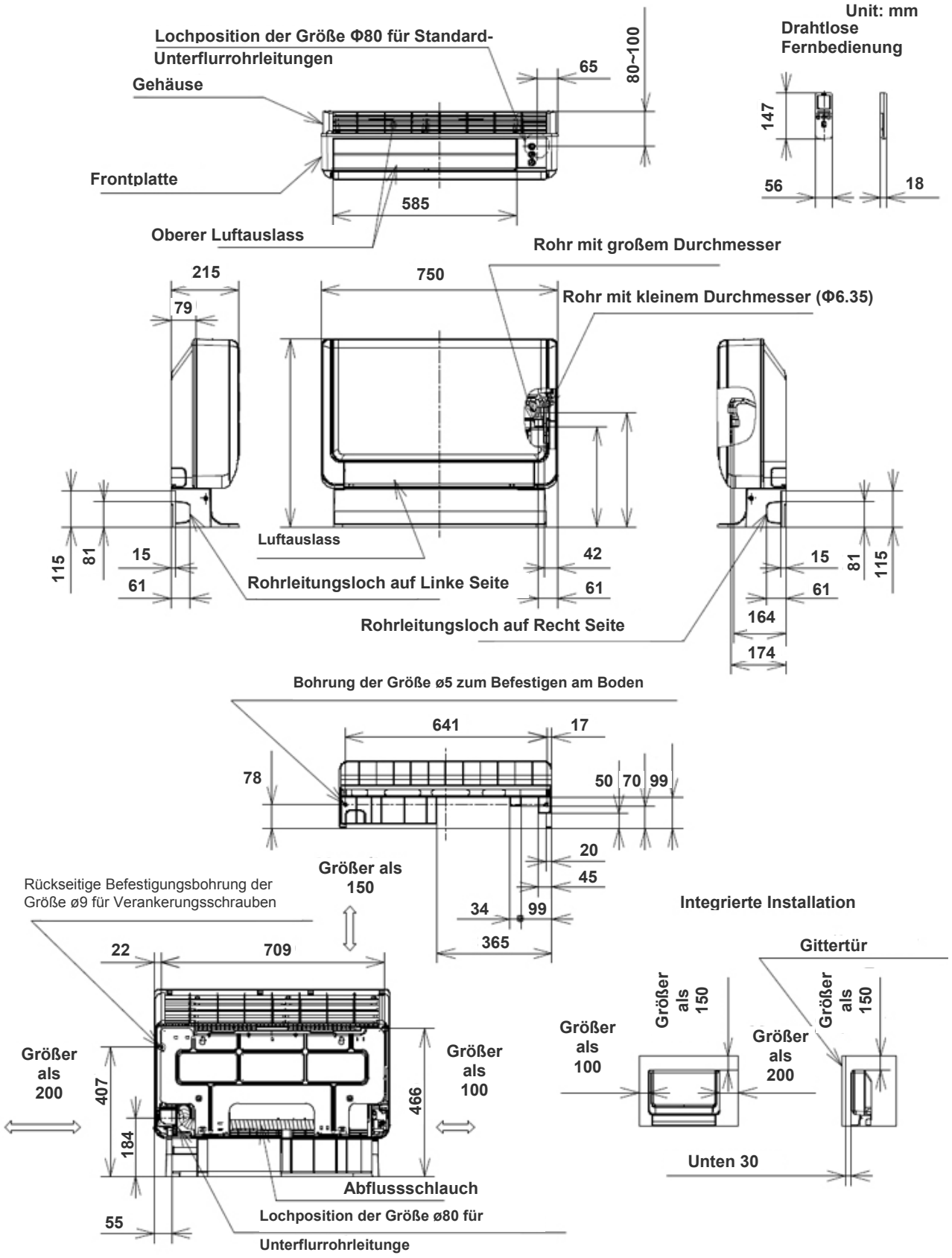Abmessungen RAF-25FX8/35FX8/50FX8 (W) ODER (B)