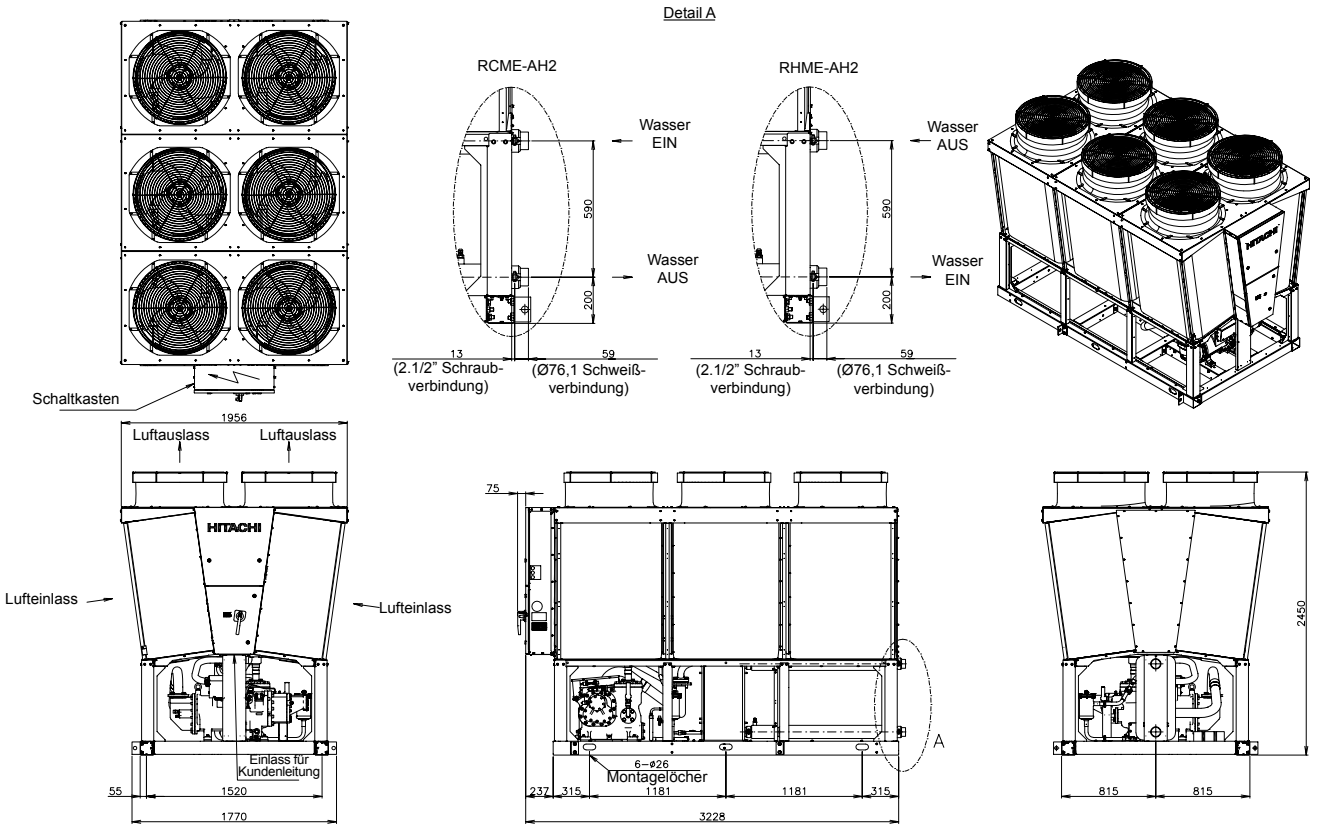Abmessungen-R(C-H)ME-80-90AH2