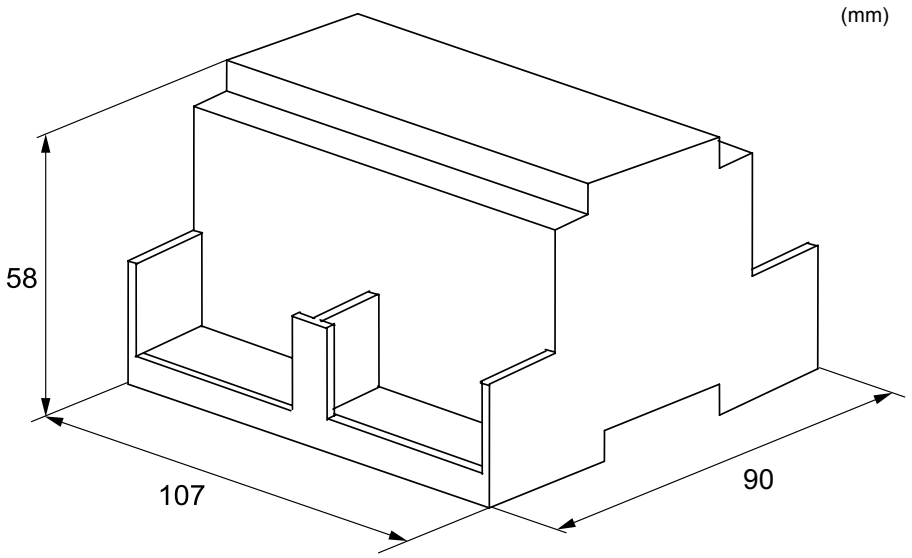ABMESSUNG KNX001